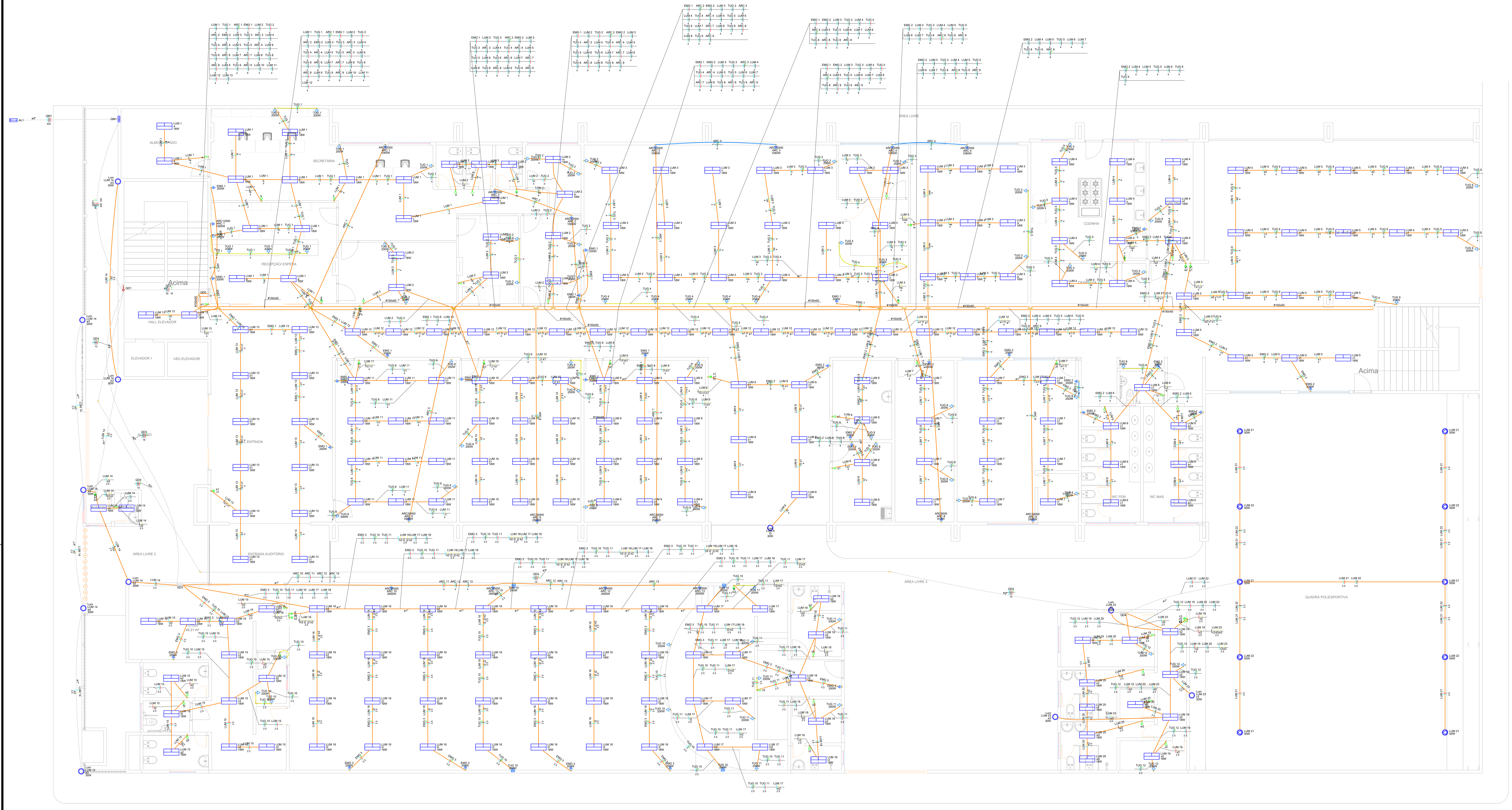


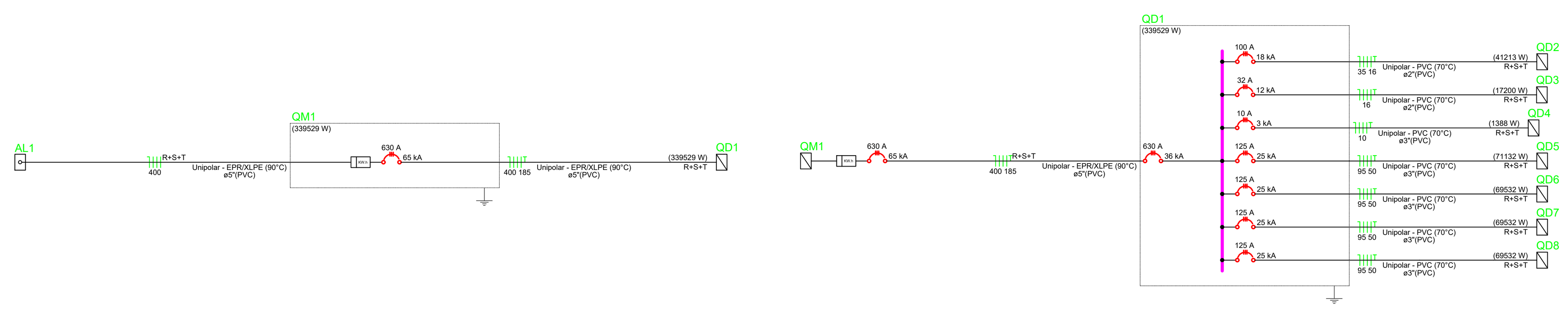


Quadro de Cargas (QD2) - 0° TÉRREO

| Circuito | Descrição | Esquema | Método de inst. | Tensão (V) | Iluminação (W) 18 | Iluminação (W) 30 | Tomadas (W) 200 | Tomadas (W) 815 | Tomadas (W) 1085 | Tomadas (W) 2900 | Pot. total. (VA) | Pot. total. (W) | Fases | Pot. - R (W) | Pot. - S (W) | Pot. - T (W) | FCT | FCA | In' (A) | Ip (A) | Seção (mm²) | Ic (A) | Icc (kA) | Disj (A) | dV parc (%) | dV total (%) | Status |
|---|---|---|---|---|---|---|---|---|---|---|---|---|---|---|---|---|---|---|---|---|---|---|---|---|---|---|---|
| LUM 1 | | F+N | B1 | 220 V | 14 | | | | | | 280 | 252 | S | | 252 | | 1.00 | 0.41 | 3.1 | 1.3 | 4 | 32.0 | 3 | 10 | 0.11 | 0.83 | OK |
| LUM 2 | | F+N | B1 | 220 V | 11 | | | | | | 220 | 198 | R | 198 | | | 1.00 | 0.41 | 2.4 | 1.0 | 4 | 32.0 | 3 | 10 | 0.12 | 0.84 | OK |
| LUM 3 | | F+N | B1 | 220 V | 28 | | | | | | 560 | 504 | S | | 504 | | 1.00 | 0.41 | 6.2 | 2.5 | 4 | 32.0 | 3 | 10 | 0.52 | 1.25 | OK |
| LUM 4 | | F+N | B1 | 220 V | 11 | | | | | | 220 | 198 | R | 198 | | | 1.00 | 0.41 | 2.4 | 1.0 | 4 | 32.0 | 3 | 10 | 0.29 | 1.01 | OK |
| LUM 5 | | F+N | B1 | 220 V | 18 | | | | | | 360 | 324 | R | 324 | | | 1.00 | 0.41 | 4.0 | 1.6 | 4 | 32.0 | 3 | 10 | 0.46 | 1.19 | OK |
| LUM 6 | | F+N | B1 | 220 V | 7 | | | | | | 140 | 126 | S | | 126 | | 1.00 | 0.41 | 1.6 | 0.6 | 4 | 32.0 | 3 | 10 | 0.17 | 0.90 | OK |
| LUM 7 | | F+N | B1 | 220 V | 12 | | | | | | 240 | 216 | R | 216 | | | 1.00 | 0.41 | 2.7 | 1.1 | 4 | 32.0 | 3 | 10 | 0.25 | 0.98 | OK |
| LUM 8 | | F+N | B1 | 220 V | 10 | 1 | | | | | 233 | 210 | R | 210 | | | 1.00 | 0.41 | 2.6 | 1.1 | 4 | 32.0 | 3 | 10 | 0.18 | 0.91 | OK |
| LUM 9 | | F+N | B1 | 220 V | 12 | | | | | | 240 | 216 | R | 216 | | | 1.00 | 0.41 | 2.7 | 1.1 | 4 | 32.0 | 3 | 10 | 0.17 | 0.89 | OK |
| LUM 10 | | F+N | B1 | 220 V | 12 | | | | | | 240 | 216 | R | 216 | | | 1.00 | 0.41 | 2.7 | 1.1 | 4 | 32.0 | 3 | 10 | 0.14 | 0.86 | OK |
| LUM 11 | | F+N | B1 | 220 V | 12 | | | | | | 240 | 216 | R | 216 | | | 1.00 | 0.41 | 2.7 | 1.1 | 4 | 32.0 | 3 | 10 | 0.11 | 0.84 | OK |
| LUM 12 | | F+N | B1 | 220 V | 20 | | | | | | 400 | 360 | T | | | 360 | 1.00 | 0.41 | 4.4 | 1.8 | 4 | 32.0 | 3 | 10 | 0.22 | 0.94 | OK |
| LUM 13 | | F+N | B1 | 220 V | 14 | | | | | | 280 | 252 | R | 252 | | | 1.00 | 0.41 | 3.1 | 1.3 | 4 | 32.0 | 3 | 10 | 0.18 | 0.90 | OK |
| TUG 1 | | F+N+T | B1 | 220 V | | | 8 | | | | 1778 | 1600 | S | | 1600 | | 1.00 | 0.41 | 19.7 | 8.1 | 4 | 32.0 | 3 | 10 | 0.72 | 1.44 | OK |
| TUG 2 | | F+N+T | B1 | 220 V | | | 8 | | | | 1778 | 1600 | T | | | 1600 | 1.00 | 0.41 | 19.7 | 8.1 | 4 | 32.0 | 3 | 10 | 0.81 | 1.53 | OK |
| TUG 3 | | F+N+T | B1 | 220 V | | | 5 | | | | 1111 | 1000 | R | 1000 | | | 1.00 | 0.41 | 12.3 | 5.1 | 4 | 32.0 | 3 | 10 | 1.01 | 1.74 | OK |
| TUG 4 | | F+N+T | B1 | 220 V | | | 7 | | | | 1556 | 1400 | T | | | 1400 | 1.00 | 0.41 | 17.2 | 7.1 | 4 | 32.0 | 3 | 10 | 1.53 | 2.26 | OK |
| TUG 5 | | F+N+T | B1 | 220 V | | | 5 | | | | 1111 | 1000 | R | 1000 | | | 1.00 | 0.41 | 12.3 | 5.1 | 4 | 32.0 | 3 | 10 | 1.52 | 2.25 | OK |
| TUG 6 | | F+N+T | B1 | 220 V | | | 9 | | | | 2000 | 1800 | S | | 1800 | | 1.00 | 0.41 | 22.2 | 9.1 | 4 | 32.0 | 3 | 10 | 0.79 | 1.51 | OK |
| TUG 8 | | F+N+T | B1 | 220 V | | | 8 | | | | 1778 | 1600 | R | 1600 | | | 1.00 | 0.41 | 19.7 | 8.1 | 4 | 32.0 | 3 | 10 | 1.59 | 2.31 | OK |
| TUG 9 | | F+N+T | B1 | 220 V | | | 4 | | | | 889 | 800 | S | | 800 | | 1.00 | 0.41 | 9.9 | 4.0 | 4 | 32.0 | 3 | 10 | 1.11 | 1.84 | OK |
| ARC 1 | | F+N+T | B1 | 220 V | | | | | 2 | | 2411 | 2170 | S | | 2170 | | 1.00 | 0.41 | 26.7 | 11.0 | 6 | 41.0 | 3 | 16 | 0.38 | 1.11 | OK |
| ARC 2 | | F+N+T | B1 | 220 V | | | | | 2 | | 2411 | 2170 | S | | 2170 | | 1.00 | 0.41 | 26.7 | 11.0 | 6 | 41.0 | 3 | 16 | 1.02 | 1.74 | OK |
| ARC 3 | | F+N+T | B1 | 220 V | | | | | 2 | | 2411 | 2170 | S | | 2170 | | 1.00 | 0.41 | 26.7 | 11.0 | 6 | 41.0 | 3 | 16 | 1.22 | 1.94 | OK |
| ARC 4 | | F+N+T | B1 | 220 V | | | | | 2 | | 2411 | 2170 | S | | 2170 | | 1.00 | 0.41 | 26.7 | 11.0 | 6 | 41.0 | 3 | 16 | 1.55 | 2.27 | OK |
| ARC 5 | | F+N+T | B1 | 220 V | | | | | | 1 | 3222 | 2900 | T | | | 2900 | 1.00 | 0.41 | 35.7 | 14.6 | 6 | 41.0 | 3 | 16 | 1.11 | 1.84 | OK |
| ARC 6 | | F+N+T | B1 | 220 V | | | | | | 1 | 3222 | 2900 | R | 2900 | | | 1.00 | 0.41 | 35.7 | 14.6 | 6 | 41.0 | 3 | 16 | 1.28 | 2.01 | OK |
| ARC 7 | | F+N+T | B1 | 220 V | | | | | | 1 | 3222 | 2900 | T | | | 2900 | 1.00 | 0.41 | 35.7 | 14.6 | 6 | 41.0 | 3 | 16 | 1.55 | 2.28 | OK |
| ARC 8 | | F+N+T | B1 | 220 V | | | | 3 | | | 2717 | 2445 | T | | | 2445 | 1.00 | 0.41 | 30.1 | 12.3 | 6 | 41.0 | 3 | 16 | 1.55 | 2.28 | OK |
| ARC 9 | | F+N+T | B1 | 220 V | | | | | | 1 | 3222 | 2900 | R | 2900 | | | 1.00 | 0.41 | 35.7 | 14.6 | 6 | 41.0 | 3 | 16 | 2.36 | 3.09 | OK |
| EMG 1 | | F+N+T | B1 | 220 V | | | 11 | | | | 2444 | 2200 | T | | | 2200 | 1.00 | 0.41 | 27.1 | 11.1 | 6 | 41.0 | 3 | 16 | 0.53 | 1.25 | OK |
| EMG 2 | | F+N+T | B1 | 220 V | | | 11 | | | | 2444 | 2200 | R | 2200 | | | 1.00 | 0.41 | 27.1 | 11.1 | 6 | 41.0 | 3 | 16 | 1.51 | 2.23 | OK |
| TOTAL | | | | | 181 | 1 | 76 | 3 | 8 | 4 | 45792 | 41213 | R+S+T | 13646 | 13762 | 13805 | | | | | | | | | | | |

Quadro de Cargas (QD3) - 0° TÉRREO

| Circuito | Descrição | Esquema | Método de inst. | Tensão (V) | Iluminação (W) 18 | Iluminação (W) 30 | Tomadas (W) 200 | Tomadas (W) 2900 | Pot. total. (VA) | Pot. total. (W) | Fases | Pot. - R (W) | Pot. - S (W) | Pot. - T (W) | FCT | FCA | In' (A) | Ip (A) | Seção (mm²) | Ic (A) | Icc (kA) | Disj (A) | dV parc (%) | dV total (%) | Status |
|---|---|---|---|---|---|---|---|---|---|---|---|---|---|---|---|---|---|---|---|---|---|---|---|---|---|
| LUM 15 | | F+N | B1 | 220 V | 12 | | | | 240 | 216 | T | | | 216 | 1.00 | 0.80 | 1.4 | 1.1 | 2.5 | 24.0 | 3 | 10 | 0.05 | 1.04 | OK |
| LUM 16 | | F+N | B1 | 220 V | 28 | | | | 560 | 504 | S | | 504 | | 1.00 | 0.70 | 3.6 | 2.5 | 2.5 | 24.0 | 3 | 10 | 0.28 | 1.27 | OK |
| LUM 14 | | F+N | B1 | 220 V | 2 | 7 | | | 273 | 246 | S | | 246 | | 1.00 | 1.00 | 1.2 | 1.2 | 2.5 | 24.0 | 3 | 10 | 0.15 | 1.14 | OK |
| LUM 17 | | F+N | B1 | 220 V | 8 | | | | 160 | 144 | S | | 144 | | 1.00 | 0.70 | 1.0 | 0.7 | 2.5 | 24.0 | 3 | 10 | 0.17 | 1.16 | OK |
| LUM 18 | | F+N | B1 | 220 V | 5 | | | | 100 | 90 | S | | 90 | | 1.00 | 0.70 | 0.6 | 0.5 | 2.5 | 24.0 | 3 | 10 | 0.09 | 1.09 | OK |
| TUG 10 | | F+N+T | B1 | 220 V | | | 9 | | 2000 | 1800 | S | | 1800 | | 1.00 | 0.70 | 8.7 | 9.1 | 2.5 | 24.0 | 3 | 10 | 1.14 | 2.14 | OK |
| TUG 11 | | F+N+T | B1 | 220 V | | | 7 | | 1556 | 1400 | T | | | 1400 | 1.00 | 0.70 | 10.1 | 7.1 | 2.5 | 24.0 | 3 | 10 | 1.30 | 2.29 | OK |
| ARC 10 | | F+N+T | B1 | 220 V | | | | 1 | 3222 | 2900 | R | 2900 | | | 1.00 | 0.65 | 22.5 | 14.6 | 4 | 32.0 | 3 | 16 | 0.82 | 1.81 | OK |
| ARC 11 | | F+N+T | B1 | 220 V | | | | 1 | 3222 | 2900 | T | | | 2900 | 1.00 | 0.65 | 22.5 | 14.6 | 4 | 32.0 | 3 | 16 | 1.11 | 2.10 | OK |
| ARC 12 | | F+N+T | B1 | 220 V | | | | 1 | 3222 | 2900 | R | 2900 | | | 1.00 | 0.65 | 22.5 | 14.6 | 4 | 32.0 | 3 | 16 | 1.44 | 2.43 | OK |
| ARC 13 | | F+N+T | B1 | 220 V | | | | 1 | 3222 | 2900 | S | | 2900 | | 1.00 | 0.65 | 22.5 | 14.6 | 4 | 32.0 | 3 | 16 | 1.71 | 2.70 | OK |
| EMG 3 | | F+N+T | B1 | 220 V | | | 6 | | 1333 | 1200 | T | | | 1200 | 1.00 | 0.70 | 7.2 | 6.1 | 2.5 | 24.0 | 3 | 10 | 0.65 | 1.64 | OK |
| TOTAL | | | | | 55 | 7 | 22 | 4 | 19111 | 17200 | R+S+T | 5800 | 5684 | 5716 | | | | | | | | | | | |

Quadro de Cargas (QD4) - 0° TÉRREO

| Circuito | Descrição | Esquema | Método de inst. | Tensão (V) | Iluminação (W) 18 | Iluminação (W) 30 | Iluminação (W) 50 | Tomadas (W) 200 | Pot. total. (VA) | Pot. total. (W) | Fases | Pot. - R (W) | Pot. - S (W) | Pot. - T (W) | FCT | FCA | In' (A) | Ip (A) | Seção (mm²) | Ic (A) | Icc (kA) | Disj (A) | dV parc (%) | dV total (%) | Status |
|---|---|---|---|---|---|---|---|---|---|---|---|---|---|---|---|---|---|---|---|---|---|---|---|---|---|
| LUM 19 | | F+N | B1 | 220 V | 6 | | | | 120 | 108 | T | | | 108 | 1.00 | 1.00 | 0.4 | 0.5 | 2.5 | 24.0 | 3 | 10 | 0.03 | 0.85 | OK |
| LUM 20 | | F+N | B1 | 220 V | 5 | | | | 100 | 90 | R | 90 | | | 1.00 | 1.00 | 0.4 | 0.5 | 2.5 | 24.0 | 3 | 10 | 0.05 | 0.86 | OK |
| LUM 21 | | F+N | B1 | 220 V | | | 6 | | 600 | 300 | T | | | 300 | 1.00 | 1.00 | 2.7 | 2.7 | 2.5 | 24.0 | 3 | 10 | 0.35 | 1.17 | OK |
| LUM 22 | | F+N | B1 | 220 V | | | 4 | | 400 | 200 | R | 200 | | | 1.00 | 1.00 | 1.8 | 1.8 | 2.5 | 24.0 | 3 | 10 | 0.23 | 1.05 | OK |
| LUM 23 | | F+N | B1 | 220 V | | 3 | | | 100 | 90 | R | 90 | | | 1.00 | 1.00 | 0.5 | 0.5 | 2.5 | 24.0 | 3 | 10 | 0.05 | 0.86 | OK |
| TUG 12 | | F+N+T | B1 | 220 V | | | | 3 | 667 | 600 | S | | 600 | | 1.00 | 1.00 | 2.0 | 3.0 | 2.5 | 24.0 | 3 | 10 | 0.18 | 1.00 | OK |
| TOTAL | | | | | 11 | 3 | 10 | 3 | 1987 | 1388 | R+S+T | 380 | 600 | 408 | | | | | | | | | | | |

Quadro de Cargas (QM1) - 0° TÉRREO

| Circuito | Descrição | Esquema | Método de inst. | Tensão (V) | Pot. total. (VA) | Pot. total. (W) | Fases | Pot. - R (W) | Pot. - S (W) | Pot. - T (W) | FCT | FCA | In' (A) | Ip (A) | Seção (mm²) | Ic (A) | Icc (kA) | Disj (A) | dV parc (%) | dV total (%) | Status |
|---|---|---|---|---|---|---|---|---|---|---|---|---|---|---|---|---|---|---|---|---|---|
| QD1 | | 3F+N+T | B1 | 380/220 V | 377699 | 339529 | R+S+T | 114026 | 112774 | 112729 | 1.00 | 1.00 | 576.7 | 576.7 | 400 | 661.0 | 10 | 630 | 0.22 | 0.53 | OK |
| TOTAL | | | | | 377699 | 339529 | R+S+T | 114026 | 112774 | 112729 | | | | | | | | | | | |

Quadro de Cargas (AL1) - 0° TÉRREO

| Circuito | Descrição | Esquema | Método de inst. | Tensão (V) | Pot. total. (VA) | Pot. total. (W) | Fases | Pot. - R (W) | Pot. - S (W) | Pot. - T (W) | FCT | FCA | In' (A) | Ip (A) | Seção (mm²) | Ic (A) | Icc (kA) | Disj (A) | dV parc (%) | dV total (%) | Status |
|---|---|---|---|---|---|---|---|---|---|---|---|---|---|---|---|---|---|---|---|---|---|
| QM1 | | 3F+N | B1 | 380/220 V | 377699 | 339529 | R+S+T | 114026 | 112774 | 112729 | 1.00 | 1.00 | 576.7 | 576.7 | 400 | 661.0 | 65 | 630 | 0.31 | 0.31 | ERRO |
| TOTAL | | | | | 377699 | 339529 | R+S+T | 114026 | 112774 | 112729 | | | | | | | | | | | |

Quadro de Demanda (QD1) - 0° TÉRREO

| Tipo de carga | Potência instalada (kVA) | Fator de demanda (%) | Demanda (kVA) |
|---|---|---|---|
| Uso Específico | 377.70 | 100.00 | 377.70 |
| | | TOTAL | 377.70 |

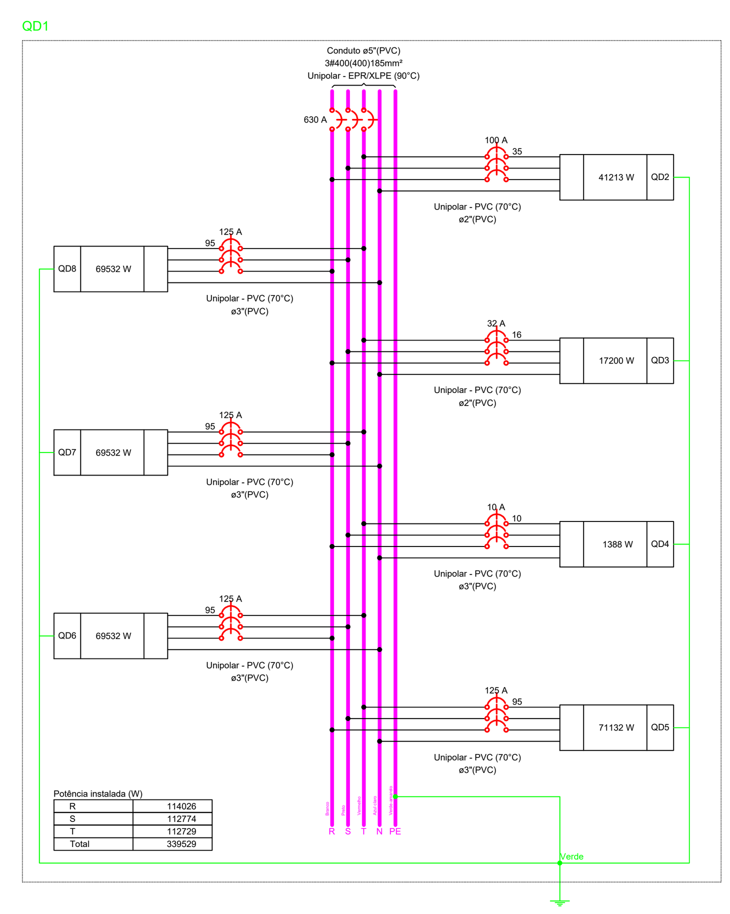


Potência instalada (W)

| | |
|---|---|
| R | 114026 |
| S | 112774 |
| T | 112729 |
| Total | 339529 |

Legenda - 0° TÉRREO

| | |
|---|---|
| Entrada de serviço | |
| Interruptor simples 1 tecla - 1,10m do piso | |
| Interruptor simples 2 teclas - 1,10m do piso | |
| Interruptor simples 3 teclas - 1,10m do piso | |
| Luminária LED 18W | |
| Luminária LED 30W | |
| Quadro de distribuição | |
| Quadro de medição | |
| Refletor de led | |
| Tomada alta a 2,20m do piso | |
| Tomada alta a 2,80m do piso | |
| Tomada baixa a 0,30m do piso | |

Legenda das indicações - 0° TÉRREO

| | |
|---|---|
| ARC12000 | Pontos de força - Uso específico - Condicionador de ar Split 12000BTU |
| ARC30000 | Pontos de força - Uso específico - Condicionador de ar Split 30000BTU |
| ARC9000 | Pontos de força - Uso específico - Condicionador de ar Split 9000BTU |
| Lum | Luminárias externas - Ledvance Floodlight baixa potência 30W |

Legenda de condutos - 0° TÉRREO

| Elétrica | |
|---|---|
| | Teto |
| | Alta |
| | Média |
| | Baixa |
| | Piso |

Lista de materiais - 0° TÉRREO

| | |
|---|---|
| **Elétrica** | |
| **Acessórios p/ eletrodutos** | |
| Bucha para eletroduto | |
| 1" | 1 pç |
| 2" | 1 pç |
| Caixa PVC | |
| 4x2" | 173 pç |
| Caixa PVC octogonal | |
| 3x3" | 247 pç |
| Capacete de aço 180° | |
| 2" | 1 pç |
| Curva 90° PVC longa rosca | |
| 2" | 1 pç |
| Luva PVC rosca | |
| 1" | 5 pç |
| 2" | 1 pç |
| **Acessórios uso geral** | |
| Arruela lisa galvan. | |
| 1/4" | 319 pç |
| 5/16" | 54 pç |
| Bucha de nylon | |
| S10 | 57 pç |
| S6 | 18 pç |
| S8 | 6 pç |
| Distanciador baixo p/ tirante | |
| 38mm | 54 pç |
| Parafuso fenda galvan. cab. panela | |
| 4,2x32mm autoatarrachante | 18 pç |
| Parafuso galvan. cab. sext. | |
| 5/16"x2" rosca soberba | 108 pç |
| Parafuso galvan. cabeça lentilha | |
| 1/4"x5/8" máquina rosca total | 120 pç |
| Porca sextavada galvan. | |
| 1/4" | 199 pç |
| Vergalhão galvan. rosca total | |
| 1/4"x(comp. p/ proj.) | 54 pç |
| **Cabo Unipolar (cobre)** | |
| Isol. XLPE - 0,6/1kV (ref. Prysmian Voltalene Ecolene) | |
| 185 mm² - Verde-amarelo | 11.11 m |
| 400 mm² - Azul claro | 26.21 m |
| 400 mm² - Branco | 26.21 m |
| 400 mm² - Preto | 26.21 m |
| 400 mm² - Vermelho | 26.21 m |
| Isol.PVC - 0,6/1kV (ref. Inbrac Polivinil Antichama) | |
| 16 mm² - Verde-amarelo | 6.97 m |
| 35 mm² - Azul claro | 6.97 m |
| 35 mm² - Branco | 6.97 m |
| 35 mm² - Preto | 6.97 m |
| 35 mm² - Vermelho | 6.97 m |
| Isol.PVC - 450/750V (ref. Pirastic Ecoplus BWF Flexível) | |
| 10 mm² - Azul claro | 65.49 m |
| 10 mm² - Branco | 65.49 m |
| 10 mm² - Preto | 65.49 m |
| 10 mm² - Verde-amarelo | 65.49 m |
| 10 mm² - Vermelho | 65.49 m |
| 16 mm² - Azul claro | 17.98 m |
| 16 mm² - Branco | 17.98 m |
| 16 mm² - Preto | 17.98 m |
| 16 mm² - Verde-amarelo | 17.98 m |
| 16 mm² - Vermelho | 17.98 m |
| 2.5 mm² - Amarelo | 377.4 m |
| 2.5 mm² - Azul claro | 678.34 m |
| 2.5 mm² - Branco | 90.36 m |
| 2.5 mm² - Preto | 231.16 m |
| 2.5 mm² - Verde-amarelo | 204.73 m |
| 2.5 mm² - Vermelho | 282.81 m |
| 4 mm² - Amarelo | 881.9 m |
| 4 mm² - Azul claro | 1870.83 m |
| 4 mm² - Branco | 874.46 m |
| 4 mm² - Preto | 547.56 m |
| 4 mm² - Verde-amarelo | 478.48 m |
| 4 mm² - Vermelho | 192.92 m |
| 6 mm² - Azul claro | 670.12 m |
| 6 mm² - Branco | 255.02 m |
| 6 mm² - Preto | 166.25 m |
| 6 mm² - Verde-amarelo | 362.79 m |
| 6 mm² - Vermelho | 248.85 m |
| **Dispositivo Elétrico - embutido** | |
| Placa 2x4" | |
| Interruptor simples - 1 tecla | 34 pç |
| Interruptor simples - 2 teclas | 13 pç |
| Interruptor simples - 3 teclas | 6 pç |
| Placa c/ furo | 19 pç |
| Placa p/ 1 função | 101 pç |
| S/ placa | |
| Tomada hexagonal (NBR 14136) 2P+T 10A | 101 pç |
| **Dispositivo de Proteção** | |
| Disjuntor Tripolar Termomagnético - norma DIN (Curva C) | |
| 10 A - 3 kA | 1 pç |
| Disjuntor Unipolar Termomagnético - norma DIN (Curva C) | |
| 10 A - 3 kA | 35 pç |
| 16 A - 3 kA | 15 pç |
| Disjuntor tripolar termomagnético (380 V/220 V) - DIN (Curva C) | |
| 100 A - 18 kA | 1 pç |
| 125 A - 25 KA | 4 pç |
| 32 A - 12 kA | 1 pç |
| 630 A - 36 kA | 1 pç |
| 630 A - 65 kA | 1 pç |
| **Eletrocalha lisa tipo U pré-galv. quente** | |
| Eletrocalha lisa tipo U | |
| 150x50mm chapa 18 | 71.81 m |
| Suporte vertical | |
| 120x160mm | 54 pç |
| Tala plana perfurada | |
| 50mm | 30 pç |
| Tampa tipo U | |
| 150mm chapa 24 | 71.81 m |
| **Eletroduto PVC flexível** | |
| Eletroduto leve | |
| 1" | 163.38 m |
| 3/4" | 1448.41 m |
| Eletroduto pesado | |
| 2" | 6.97 m |
| 3" | 65.49 m |
| 5" | 26.21 m |
| **Eletroduto PVC rosca** | |
| Braçadeira galvan. tipo cunha | |
| 2" | 18 pç |
| Eletroduto, vara 3,0m | |
| 1" | 1 m |
| 2" | 18.98 m |
| **Eletroduto metálico rígido leve** | |
| Eletroduto de aço zincado | |
| 2" x 2400mm | 1 pç |
| **Luminária e acessórios** | |
| Luminária Led Sobrepor | |
| Ledvance Damp-proof LED 18W | 247 pç |
| Luminária Led externa | |
| Ledvance Floodlight baixa potência 30W | 11 pç |
| **Lâmpadas Led** | |
| Refletores | |
| 50W | 10 pç |
| **Material p/ entrada serviço** | |
| Abraçadeira Tipo D c/ cunha | |
| 2" | 6 pç |
| Alça preformada | |
| Para cabo multiplexado | 2 pç |
| Arruela p/ eletroduto | |
| 1" | 1 pç |
| 2" | 1 pç |
| Conector de aterramento | |
| Tipo U | 1 pç |
| Haste de aterramento aço/cobre | |
| 16 x 2400mm | 1 pç |
| Parafuso rosca soberba | |
| 4,8 x 50mm | 6 pç |
| 6,1 x 65mm | 3 pç |
| **Quadro de medição - CEMAR** | |
| Caixa de medição | |
| Polimérica polifásica | 1 pç |
| **Quadro distrib. chapa pintada - embutir** | |
| Barr. trif., disj geral, compacto - DIN (Ref. Moratori) | |
| Cap. 12 disj. unip. - In barr. 100 A | 2 pç |
| Cap. 24 disj. unip. - In barr. 100 A | 1 pç |
| Cap. 42 disj. unip. - In barr. 100 A | 1 pç |

BARRA DO CORDA
Trabalho, Respeito e Cidadania. Agora é a Vez do Povo.

# COMPLEXO EDUCACIONAL MANOEL MARIANO DE SOUZA

PREFEITURA MUNICIPAL DE BARRA DO CORDA - MA

TÍTULO: PROJETO ELÉTRICO TÉRREO - PLANTA BAIXA

RESPONSÁVEL TÉCNICO: ALEXANDRE CASTRO SOUSA

CREA: 111392698-8

OBJETO: REFORMA DO COMPLEXO EDUCACIONAL MANOEL MARIANO DE SOUZA NO BAIRRO TRIZIDELA, BARRA DO CORDA - MA

ÁREA CONSTRUIDA (m²): 8.785m²

DESENHISTA: JOHATAN

DATA: MAIO/2023

Área total do terreno: 2.536m²

RESPONSÁVEL PELO PROPONENTE: RIGO ALBERTO TELES DE SOUSA

CASTRO ENGENHARIA
ASSESSORIA E CONSULTORIA

ASSINATURA DO RESP. TÉCNICO:
Alexandre Castro Sousa
Engenheiro Civil
Engenheiro Ambiental
CREA/MA n° 111392698-8

FOLHA: 01/04

ESCALA: 1/100